HUMBERG®

HM-883

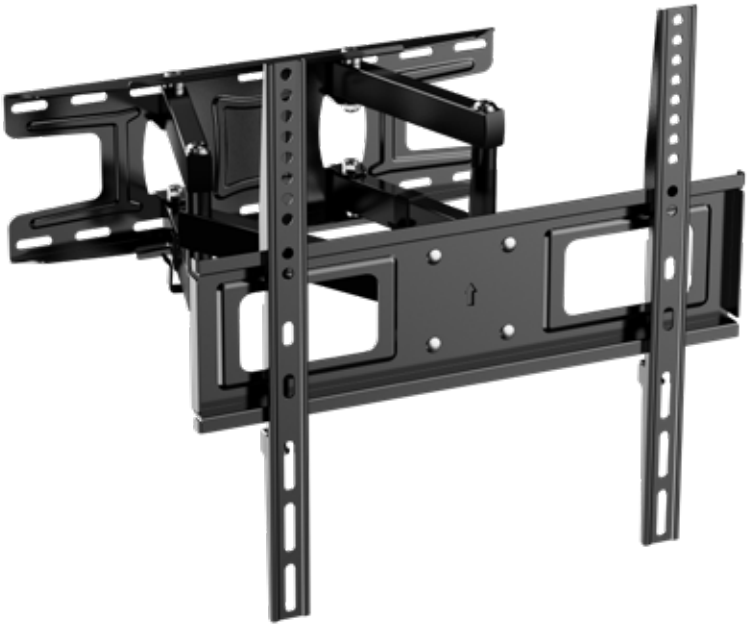

TV WALL MOUNT

PL UCHWYT DO TELEWIZORA

DE TV-WANDHALTERUNG

CZ DRŽÁK TELEVIZORU

HU TV FALI KONZOL

RO SUPORT TV DE PERETE

CE

588300 / V. 1.0
www.humberg.pl

I

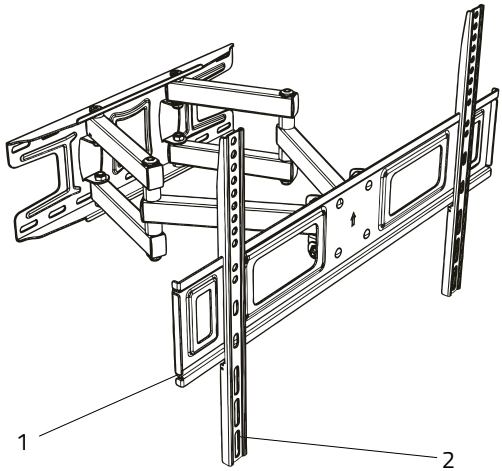

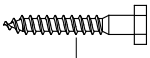

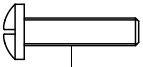

II

1a

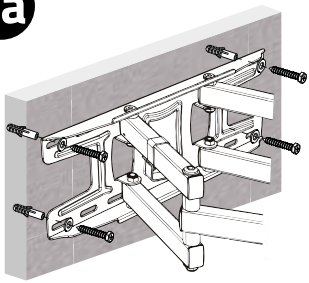

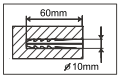

1b

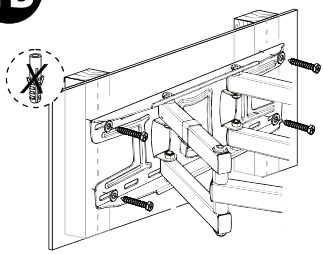

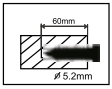

2

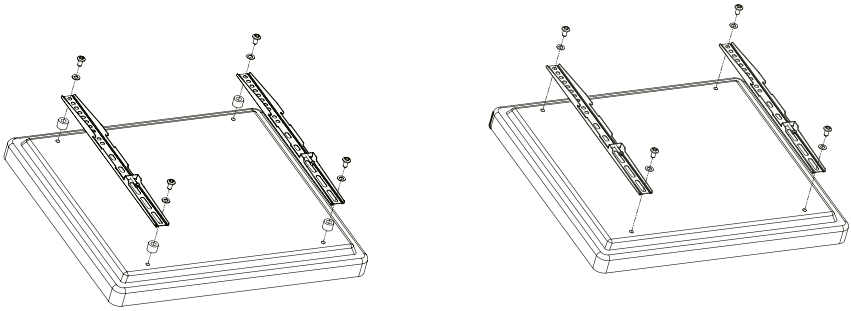

3

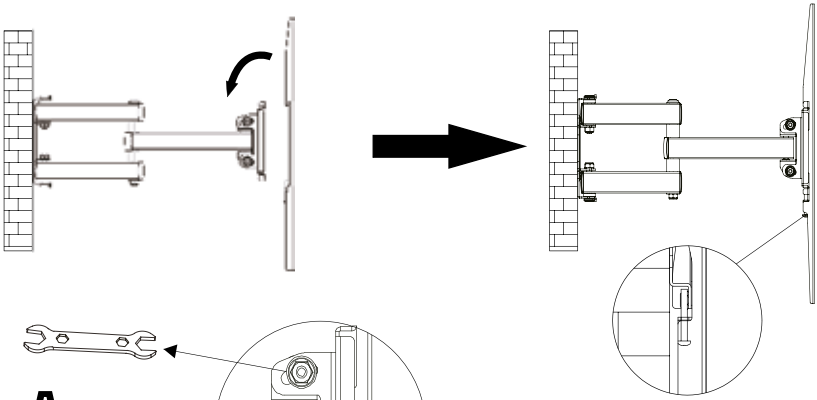

III

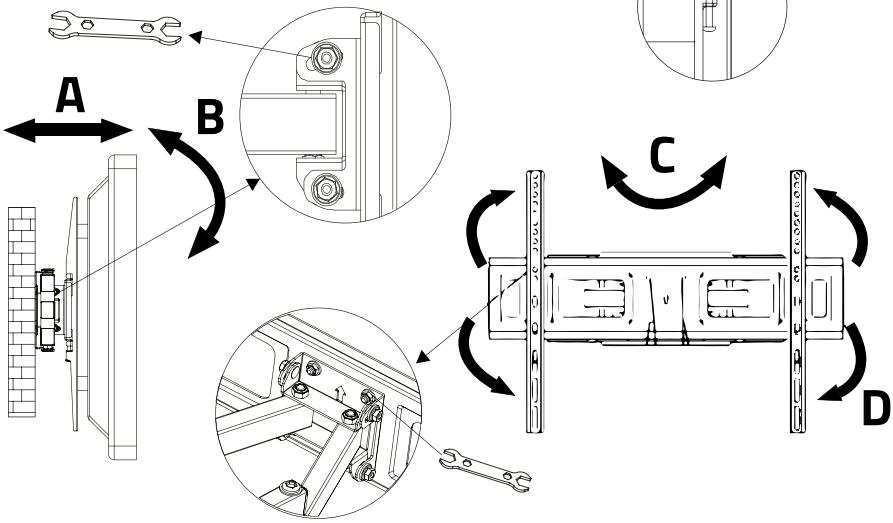

EN USER MANUAL

Thank you very much for choosing a Humberg product.

This manual contains important safety, usage, and disposal instructions for the device. Failure to follow safety rules during operation may lead to serious health consequences. Before using the device, please read the manual and always adhere to safety guidelines. Keep this manual and pass it on to anyone who has not been instructed before using the tool.

⚠ Warnings!

- Use the device according to its intended purpose and the manufacturer's recommendations.
- Store the device in a dry and safe place. Avoid extreme temperatures and humid conditions to prevent damage to the device and its components.
- Disassembling the device on your own is strictly prohibited. Any repairs should be carried out by an authorized service provider. Failure to adhere to this recommendation may result in loss of warranty and damage to the device.
- Always follow the usage and maintenance instructions provided. Improper use may lead to damage to the device, injury, or destruction of the television.
- The device is not intended for use by children or persons with limited physical or mental abilities without supervision.
- Store the device out of reach of children.
- Do not treat the device as a toy and do not use it for play.
- Dispose of packaging safely; do not leave it lying around where it may become a toy for children.
- Ensure that the wall on which you are mounting the bracket is strong enough to support the weight of the television and the bracket. Do not install the bracket on drywall without proper reinforcements.
- The bracket should be mounted on walls made of concrete, brick, or wooden beams. Use appropriate anchors or screws for the specific type of material.
- Before installation, ensure that the bracket is suitable for the size and weight of the television. Do not exceed the maximum load specified by the manufacturer.
- Only use tools and screws provided by the manufacturer or recommended in the instructions for mounting. Improper screws may lead to damage or incorrect installation.
- Before drilling holes, make sure there are no electrical wires, water pipes, or other installations within the wall.
- Ensure that the bracket is installed perfectly level to avoid uneven weight distribution of the television.
- Mounting the television on the bracket usually requires assistance from another person. Avoid lifting the television by yourself to reduce the risk of dropping it or injuring yourself.
- After installation, periodically check the bracket and the television mount to ensure that the screws are tightened securely and that the bracket is not damaged.
- After mounting the television on the wall bracket, ensure that there is adequate ventilation space behind the television.
- If the bracket has tilt or swivel adjustments, make these changes carefully to avoid damaging the mechanism or the television.

Device Construction (Fig. I)

1. Adjustable arm
2. Bracket (×2)
3. Self-tapping screw (×4)
4. Plastic plug (×4)
5. Washer M8×16 (×8)
6. Washer M4×14 (×4)
7. Spacer sleeve (×4)
8. Screw M4×20 (×4)
9. Screw M6×20 (×4)
10. Screw M8×30 (×4)
11. Wrench
12. Level tool

Installation Instructions (Fig. II)

1a. Wall Mounting
   a. Use the level (12) to ensure that the mounted bracket will be level.
   b. Mark the screw locations with a pencil.
   c. Drill holes with a diameter of 10 mm to a depth of 60 mm.
   d. Insert the plugs (4) into the wall.
   e. Hold the TV bracket (1) against the wall, aligning it with the drilled holes.
   f. Screw in the screws (3) with washers (5) into the holes to attach the bracket to the wall.
   g. Ensure that the bracket is stable and securely attached.

1b. Wall Mounting with Wooden Reinforcements
   a. Use the level (12) to ensure that the mounted bracket will be level.
   b. Mark the screw locations on the studs (wooden beams) with a pencil.
   c. Drill holes with a diameter of 5.2 mm to a depth of 60 mm. (Ensure you are drilling into a stud.)
   d. Hold the TV bracket (1) against the wall, aligning it with the drilled holes.
   e. Screw in the screws (3) with washers (5) into the holes to attach the bracket to the wall.
   f. Ensure that the bracket is stable and securely attached.

2. Attach the brackets (2) using screws (8)/(9)/(10) with washers (5)/(6) to the television. Choose the appropriate size of screws and washers. If you encounter problems with the installation, there is an option to apply spacer sleeves (7) between the bracket and the television.
3. Position the television with the attached brackets onto the arm. Then secure the mount using screws.

NOTE! In case of incorrect installation, there is a possibility of slight adjustment within ±3°.

Adjustment (Fig. III)

A. To adjust the distance of the television from the wall, gently push or pull the edges of the television, avoiding pressing/touching the screen. Remember to leave adequate ventilation space for the television. The adjustment range is 6-37cm.
B. To adjust the tilt angle vertically, loosen the screws located behind the television. The adjustment range is from -8° to 12°. Once the desired tilt is achieved, tighten the screws.
C. To adjust the tilt angle horizontally, grasp the edges of the television and tilt it to achieve the desired effect. The adjustment range is 120°.
D. In case of incorrect installation, there is a possibility of slight adjustment. To precisely level the bracket, loosen the screws located directly next to the television. Then adjust the television to achieve the desired effect. The adjustment range is ±3°.

Technical Specifications

Type of bracket	double-arm
Min./Max. supported screen size	23–60"
Max. load	45kg
Distance adjustment range from the wall	6–37 cm
Horizontal adjustment range	120°
Vertical adjustment range	-8° to 12°
Precision leveling adjustment range	±3°
VESA min.	50 × 50
VESA max.	400 × 400

PL INSTRUKCJA OBSŁUGI

Bardzo dziękujemy za wybór produktu marki Humberg.

Instrukcja zawiera ważne wskazówki dotyczące bezpieczeństwa, użytkowania oraz utylizacji urządzenia. Nieprzestrzeganie zasad bezpieczeństwa podczas pracy może prowadzić do poważnych następstw dla zdrowia. Przed użyciem urządzenia należy przeczytać instrukcję obsługi i zawsze przestrzegać zasad bezpieczeństwa. Zachowaj instrukcję i przekaż ją osobom, które nie zostały poinstruowane przed użyciem narzędzia.

⚠ Ostrzeżenia!

- Używaj urządzenia zgodnie z jego przeznaczeniem oraz zaleceniami producenta.
- Przechowuj urządzenie w suchym i bezpiecznym miejscu. Unikaj ekstremalnych temperatur i wilgotnych warunków, aby zapobiec uszkodzeniu urządzenia i jego elementów.
- Samodzielne rozbieranie urządzenia jest surowo zabronione. Każda naprawa powinna być wykonana przez autoryzowany serwis producenta. Nieprzestrzeganie tego zalecenia może spowodować utratę gwarancji i uszkodzenie urządzenia.
- Zawsze postępuj zgodnie z instrukcjami dotyczącymi użytkowania i konserwacji urządzenia. Nieprawidłowe użytkowanie może prowadzić do uszkodzenia urządzenia, obrażeń lub zniszczenia telewizora.
- Urządzenie nie jest przeznaczone do użytku przez dzieci ani osoby o ograniczonych zdolnościach fizycznych lub umysłowych bez nadzoru.
- Przechowuj urządzenie w miejscu niedostępnym dla dzieci.
- Nie traktuj urządzenia jako zabawki i nie używaj go do zabawy.
- Opakowania usuń w sposób bezpieczny; nie pozostawiaj ich, by nie stały się zabawkami dla dzieci.
- Upewnij się, że ściana, na której montujesz uchwyt, jest wystarczająco wytrzymała, by utrzymać ciężar telewizora i uchwytu. Nie instaluj uchwytu na ściankach z płyt kartonowo-gipsowych bez odpowiednich wzmocnień.
- Uchwyt powinien być montowany na ścianach z betonu, cegły lub drewnianych belkach. Użyj odpowiednich kotew lub śrub do danego rodzaju materiału.
- Przed montażem upewnij się, że uchwyt jest odpowiedni do rozmiaru i wagi telewizora. Nie przekraczaj maksymalnego udźwigu określonego przez producenta.
- Do montażu używaj wyłącznie narzędzi i śrub dostarczonych przez producenta lub rekomendowanych w instrukcji. Niewłaściwe śruby mogą prowadzić do uszkodzeń lub nieprawidłowego zamocowania.
- Przed wierceniem otworów upewnij się, że w ścianie nie znajdują się przewody elektryczne, rury wodne czy inne instalacje.
- Upewnij się, że uchwyt jest zamontowany idealnie w poziomie, aby uniknąć nierównomiernego rozkładu ciężaru telewizora.
- Montaż telewizora na uchwycie wymaga zazwyczaj pomocy drugiej osoby. Unikaj podnoszenia telewizora samodzielnie, aby nie ryzykować upuszczenia go lub zranienia się.
- Po zamontowaniu sprawdzaj uchwyt i mocowanie telewizora co jakiś czas, aby upewnić się, że śruby są mocno dokręcone i uchwyt nie uległ uszkodzeniu.
- Po montażu telewizora na uchwycie ściennym, upewnij się, że za telewizorem pozostaje odpowiednia przestrzeń wentylacyjna.
- Jeśli uchwyt ma regulację kąta nachylenia lub obrotu, dokonuj tych zmian ostrożnie, aby nie uszkodzić mechanizmu lub telewizora.

Budowa urządzenia (rys. I)

1. Regulowane ramię
2. Uchwyt (×2)
3. Śruba samogwintująca (×4)
4. Plastikowy kołek (×4)
5. Podkładka M8×16 (×8)
6. Podkładka M4×14 (×4)
7. Tuleja dystansowa (×4)
8. Śruba M4×20 (×4)
9. Śruba M6×20 (×4)
10. Śruba M8×30 (×4)
11. Klucz
12. Poziomica

Instrukcja montażu (rys. II)

1a. Montaż na ścianie
   a. Użyj poziomicy (12), aby upewnić się, że mocowany uchwyt będzie wypoziomowany.
   b. Zaznacz miejsca śrub za pomocą ołówka.
   c. Wywierć otwory o średnicy 10 mm na głębokość 60 mm.
   d. Umieść kołki (4) w ścianie.
   e. Przyłóż uchwyt telewizyjny (1) do ściany, wyrównując go z wywierconymi otworami.
   f. Wkręć śruby (3) z podkładkami (5) w otwory, aby zamocować uchwyt do ściany.
   g. Upewnij się, że uchwyt jest stabilny i zamocowany prawidłowo.

1b. Montaż na ścianie z drewnianymi wzmocnieniami
   a. Użyj poziomicy (12), aby upewnić się, że mocowany uchwyt zostanie odpowiednio wypoziomowany.
   b. Zaznacz miejsca śrub na słupkach (drewnianych belkach) za pomocą ołówka.
   c. Wywierć otwory o średnicy 5,2 mm na głębokość 60 mm. (Upewnij się, że wiercisz otwór w słupku.)
   d. Przyłóż uchwyt telewizyjny (1) do ściany, wyrównując go z wywierconymi otworami.
   e. Wkręć śruby (3) z podkładkami (5) w otwory, aby zamocować uchwyt do ściany.
   f. Upewnij się, że uchwyt jest stabilny i zamocowany prawidłowo.

2. Zamocuj uchwyty (2) za pomocą śrub (8)/(9)/(10) z podkładkami (5)/(6) do telewizora. Dobierz odpowiedni rozmiar śrub i podkładek. W razie problemów z montażem istnieje możliwość nałożenia tulej dystansowych (7) między uchwytem a telewizorem.
3. Nałóż telewizor z przymocowanymi uchwytami na ramię. Następnie zabezpiecz mocowanie za pomocą śrub.

UWAGA! W przypadku niepoprawnego montażu, istnieje możliwość subtelnej korekty w zakresie ±3°.

Regulacja (rys. III)

A. Aby wyregulować odległość telewizora od ściany delikatnie pchnij lub pociągnij brzegi telewizora unikając naciskania/dotykania ekranu. Pamiętaj, aby pozostawić odpowiednią przestrzeń wentylacyjną dla telewizora. Zakres regulacji wynosi 6-37cm.
B. Aby wyregulować kąt nachylenia w pionie należy poluzować śruby znajdujące się za telewizorem. Zakres regulacji wynosi od -8°do 12°. Po uzyskaniu docelowego pochylenia należy dokręcić śruby.
C. Aby wyregulować kąt nachylenia w poziomie należy chwycić za brzegi telewizora i przechylić telewizor w celu uzyskania docelowego efektu. Zakres regulacji wynosi 120°
D. W przypadku niepoprawnego montażu, istnieje możliwość subtelnej korekty. Aby precyzyjnie wyrównać uchwyt w poziomie należy poluzować śruby znajdujące się bezpośrednio przy telewizorze. Następnie wyreguluj telewizor do uzyskania docelowego efektu. Zakres korekty wynosi ±3°.

Dane techniczne

Typ uchwytu	dwuramienny
Min./Max. rozmiar obsługiwanego ekranu	23–60"
Max. obciążenie	45kg
Zakres regulacji odległości od ściany	6–37 cm
Zakres regulacji w orientacji poziomej	120°
Zakres regulacji w orientacji pionowej	-8°do 12°
Zakres precyzyjnego wyregulowania poziomu	±3°
VESA min.	50 × 50
VESA max.	400 × 400

DE BEDIENUNGSANLEITUNG

Vielen Dank, dass Sie sich für ein Produkt der Marke Humberg entschieden haben.

Diese Anleitung enthält wichtige Hinweise zur Sicherheit, zum Gebrauch und zur Entsorgung des Geräts. Die Nichtbeachtung der Sicherheitsanweisungen während des Betriebs kann zu schweren zu schweren Verletzungen führen. Lesen Sie vor der Verwendung des Geräts die Betriebsanleitung und beachten Sie stets die Sicherheitsregeln. Bewahren Sie die Anleitung auf und geben Sie sie an Personen weiter, die das Gerät verwendet werden.

⚠ Warnungen!

- Verwenden Sie das Gerät gemäß seiner Bestimmung und den Empfehlungen des Herstellers.
- Bewahren Sie das Gerät an einem trockenen und sicheren Ort auf. Vermeiden Sie extreme Temperaturen und feuchte Bedingungen, um Schäden am Gerät und seinen Komponenten zu verhindern.
- Es ist verboten, das Gerät selbst zu zerlegen. Jede Reparatur sollte vom autorisierten Service des Herstellers durchgeführt werden. Die Nichtbeachtung dieser Anforderung könnte zum Erlöschen der Garantie und zur Beschädigung des Geräts führen.
- Befolgen Sie immer die Anweisungen zur Verwendung und Wartung des Geräts. Unsachgemäße Verwendung könnte zu Schäden am Gerät, Verletzungen oder Beschädigungen des Fernsehers führen.
- Das Gerät ist nicht für die Benutzung durch Kinder oder Personen mit eingeschränkten physischen oder geistigen Fähigkeiten ohne Aufsicht bestimmt.
- Bewahren Sie das Gerät außerhalb der Reichweite von Kindern auf.
- Betrachten Sie das Gerät nicht als Spielzeug und verwenden Sie es nicht zum Spielen.
- Entsorgen Sie die Verpackungen sicher; lassen Sie diese nicht liegen, um zu verhindern, dass Kinder damit spielen würden.
- Stellen Sie sicher, dass die Wand, an der die Halterung montiert wird, ausreichend stabil ist, um das Gewicht des Fernsehers und der Halterung zu tragen. Montieren Sie die Halterung nicht an Gipskartonwänden ohne entsprechende Verstärkungen.
- Die Halterung sollte an Beton-, Ziegel- oder Holzpfostenwänden montiert werden. Verwenden Sie geeignete Dübel oder Schrauben für das jeweilige Material.
- Vor der Montage stellen Sie sicher, dass die Halterung für die Größe und das Gewicht des Fernsehers geeignet ist. Überschreiten Sie nicht die vom Hersteller angegebene maximale Belastbarkeit.
- Verwenden Sie zur Montage ausschließlich Werkzeuge und Schrauben, die vom Hersteller bereitgestellt oder in der Anleitung empfohlen werden. Ungeeignete Schrauben können zu Schäden oder einer falschen Befestigung führen.
- Bevor Sie Löcher bohren, vergewissern Sie sich, dass sich keine elektrischen Leitungen, Wasserrohre oder andere Installationen in der Wand befinden.
- Stellen Sie sicher, dass die Halterung perfekt horizontal montiert ist, um eine ungleichmäßige Gewichtsverteilung des Fernsehers zu vermeiden.
- Für die Montage des Fernsehers an der Halterung ist in der Regel eine zweite Person erforderlich. Vermeiden Sie es, den Fernseher alleine zu heben, um ein Herunterfallen oder Verletzungen zu vermeiden.
- Nach der Montage überprüfen Sie regelmäßig die Halterung und die Befestigung des Fernsehers, um sicherzustellen, dass die Schrauben fest angezogen sind und die Halterung keine Schäden aufweist.

- Sorgen Sie nach der Montage des Fernsehers an der Wandhalterung dafür, dass hinter dem Fernseher ausreichend Belüftungsraum bleibt.
- Wenn die Halterung über eine Neigungs- oder Schwenkfunktion verfügt, nehmen Sie diese Änderungen vorsichtig vor, um Schäden am Mechanismus oder Fernseher zu vermeiden.

Bau des Geräts (Abb. I)

1. Verstellbarer Arm
2. Halterung (×2)
3. Selbstschneidende Schraube (×4)
4. Plastikdübel (×4)
5. Unterlegscheibe M8×16 (×8)
6. Unterlegscheibe M8×14 (×4)
7. Distanzhülse (×4)
8. Schraube M4×20 (×4)
9. Schraube M6×20 (×4)
10. Schraube M8×30 (×4)
11. Schraubenschlüssel
12. Wasserwaage

Montageanleitung (Abb. II)

1a. Wandmontage
   a. Verwenden Sie die Wasserwaage (12), um sicherzustellen, dass die Halterung waagerecht montiert wird.
   b. Markieren Sie die Schraubenpositionen mit einem Bleistift.
   c. Bohren Sie Löcher mit einem Durchmesser von 10 mm und einer Tiefe von 60 mm.
   d. Platzieren Sie die Dübel (4) in der Wand.
   e. Halten Sie die TV-Halterung (1) an die Wand und richten Sie sie mit den gebohrten Löchern aus.
   f. Schrauben Sie die Schrauben (3) mit Unterlegscheiben (5) in die Löcher, um die Halterung an der Wand zu befestigen.
   g. Stellen Sie sicher, dass die TV-Halterung stabil und richtig befestigt wurde.

1b. Wandmontage mit Holzverstärkungen
   a. Verwenden Sie die Wasserwaage (12), um sicherzustellen, dass die Halterung waagerecht montiert wird.
   b. Markieren Sie die Schraubenpositionen an den Pfosten (Holzbalken) mit einem Bleistift.
   c. Bohren Sie Löcher mit einem Durchmesser von 5,2 mm und einer Tiefe von 60 mm. (Stellen Sie sicher, dass Sie ein Loch in den Pfosten bohren.)
   d. Halten Sie die TV-Halterung (1) an die Wand und richten Sie sie mit den gebohrten Löchern aus.
   e. Schrauben Sie die Schrauben (3) mit Unterlegscheiben (5) in die Löcher, um die Halterung an der Wand zu befestigen.
   f. Stellen Sie sicher, dass die TV-Halterung stabil und richtig befestigt wurde.

2. Befestigen Sie die Halterungen (2) mit den Schrauben (8)/(9)/(10) und den Unterlegscheiben (5)/(6) am Fernseher. Wählen Sie die passende Schraubengröße und Unterlegscheiben aus. Bei Montageproblemen können Distanzhülsen (7) zwischen der Halterung und dem Fernseher angebracht werden.
3. Hängen Sie den Fernseher mit den befestigten Halterungen am Arm auf. Sichern Sie die Befestigung mit der Sicherheitsverriegelung.

ACHTUNG! Bei fehlerhafter Montage besteht die Möglichkeit einer leichten Korrektur im Bereich von ±3°.

Einstellung

A. Um den Abstand des Fernsehers von der Wand zu verstellen, schieben oder ziehen Sie sanft an den Kanten des Fernsehers und vermeiden Sie das Drücken oder Berühren des Bildschirms. Achten Sie darauf, einen ausreichenden Belüftungsabstand für den Fernseher zu lassen. Der Einstellbereich beträgt 6–37 cm.
B. Um den vertikalen Neigungswinkel einzustellen, lösen Sie die Schrauben hinter dem Fernseher. Der Einstellbereich beträgt von -8° bis 12°. Nachdem dem Einstellen haben, ziehen Sie die Schrauben fest.
C. Um den horizontalen Neigungswinkel einzustellen, greifen Sie an den Rändern des Fernsehers und neigen Sie den Fernseher, um die gewünschte Position zu erreichen. Der Verstellbereich beträgt 120°
D. Bei fehlerhafter Montage besteht die Möglichkeit einer leichten Korrektur. Um die Halterung präzise in der Waagerechten zu justieren, lösen Sie die Schrauben direkt am Fernseher. Danach stellen Sie den Fernseher auf die gewünschte Position ein. Der Korrekturbereich beträgt ±3°.

Technische Daten

Typ der Halterung	Doppelarmig
Min./Max. Bildschirmgröße	23–60”
Maximale Belastung	45kg
Entfernung zur Wand	6–37 cm
Schwenkbar	120°
Neigbar / kippbar	-8° bis 12°
Korrekturbereich	±3°
min. Vesa -Größe	50 × 50
max. Vesa -Größe	400 × 400

CZ NÁVOD K OBSLUZE

Děkujeme, že jste si vybrali výrobek značky Humberg.

Návod obsahuje důležité pokyny pro bezpečnost, používání a likvidaci spotřebiče. Před použitím výrobku si prosím přečtěte návod a uschovejte si jej pro budoucí použití.

⚠ Varování!

- Spotřebič používejte v souladu s jeho určením a doporučeními výrobce.
- Přístroj skladujte na suchém a bezpečném místě. Vyhněte se extrémním teplotám a vlhkosti, aby nedošlo k poškození zařízení a jeho součástí.
- Samotná demontáž spotřebiče je přísně zakázána. Jakékoli opravy by mělo provádět autorizované servisní středisko výrobce. V opačném případě může dojít ke ztrátě záruky a poškození spotřebiče.
- Vždy dodržujte návod k použití a údržbě spotřebiče. Nesprávné použití může vést k poškození spotřebiče, zranění nebo zničení televizoru.
- Spotřebič není určen pro použití dětmi nebo osobami se sníženými fyzickými nebo duševními schopnostmi bez dozoru.
- Přístroj uchovávejte mimo dosah dětí.
- Nepovažujte přístroj za hračku a nepoužívejte jej ke hraní.
- Obaly bezpečně zlikvidujte; nenechávejte je jako hračky pro děti.
- Ujistěte se, že stěna, na kterou držák připevňujete, je dostatečně pevná, aby unesla hmotnost televizoru a držáku. Neinstalujte držák na sádrokartonové stěny bez odpovídajícího zpevnění.
- Držák by měl být namontován na beton, cihlové zdi nebo dřevěné trámy. Použijte vhodné kotvy nebo šrouby pro daný typ materiálu.
- Před montáží se ujistěte, že je držák vhodný pro velikost a hmotnost televizoru. Nepřekračujte maximální nosnost stanovenou výrobcem.
- K montáži používejte pouze nářadí a šrouby dodané výrobcem nebo doporučené v návodu. Použití nevhodných šroub může vést k poškození nebo nesprávnému upevnění.
- Před vrtáním otvorů se ujistěte, že ve stěně nejsou elektrické kabely, vodovodní potrubí nebo jiné instalace.
- Ujistěte se, že je držák namontován dokonale vodorovně, aby nedošlo k nerovnoměrnému rozložení hmotnosti televizoru.
- Montáž televizoru na držák obvykle vyžaduje pomoc další osoby. Vyvarujte se zvedání televizoru sami, abyste se vyhnuli riziku jeho pádu nebo zranění.
- Po instalaci držák televizoru často kontrolujte, zda jsou šrouby pevně utaženy a zda nedošlo k poškození držáku.
- Po upevnění televizoru na nástěnný držák se ujistěte, že za televizorem zůstává dostatečný prostor pro větrání.
- Pokud má držák možnost nastavení náklonu nebo natočení, provádějte tyto změny opatrně, aby nedošlo k poškození mechanismu nebo televizoru.

Konstrukce zařízení (obr. I)

1. Nastavitelné rameno
2. Rukojeť (×2)
3. Samořezný šroub (×4)
4. Plastová hmoždinka (×4)
5. Podložka M8×16 (×8)
6. Podložka M4×14 (×4)
7. Distanční pouzdro (×4)
8. Šroub M4×20 (×4)
9. Šroub M6×20 (×4)
10. Šroub M8×30 (×4)
11. Klíč
12. Úroveň

Návod k montáži (obr. II)

1a. Montáž na stěnu
   a. Pomocí vodováhy (12) zajistěte, aby byl držák v rovině.
   b. Tužkou si označte místa pro šrouby.
   c. Vyvrtejte otvory o průměru 10 mm do hloubky 60 mm.
   d. Umístěte hmoždinky (4) do stěny.
   e. Připevněte držák televizoru (1) ke stěně a zarovnejte jej s vyvrtanými otvory.
   f. Do otvorů zašroubujte šrouby (3) s podložkami (5), abyste držák připevnili ke stěně.
   g. Zkontrolujte, zda je rukojeť stabilní a správně upevněná.

1b. Montáž na stěnu s dřevěnými výztuhami
   a. Pomocí vodováhy (12) se ujistěte, že je upevňovaný držák správně vyrovnán.
   b. Tužkou si na sloupcích (dřevěných trámech) vyznačte místa pro šrouby.
   c. Vyvrtejte otvory o průměru 5,2 mm do hloubky 60 mm. (Ujistěte se, že jste vyvrtali otvor do sloupku).
   d. Připevněte držák televizoru (1) ke stěně a zarovnejte jej s vyvrtanými otvory.
   e. Do otvorů zašroubujte šrouby (3) s podložkami (5), abyste držák připevnili ke stěně.
   f. Zkontrolujte, zda je rukojeť stabilní a správně upevněná.

2. Připevněte držáky (2) pomocí šroubů (8)/(9)/(10) s podložkami (5)/(6) k televizoru. Zvolte odpovídající velikost šroubu a podložky. V případě problémů s montáží je možné použít mezi držák a televizor distanční objímky (7).
3. Umístěte televizor s přiloženými držáky na rameno. Poté upevnění zajistěte šrouby.

POZNÁMKA: V případě nesprávné instalace je možná jemná korekce v rozsahu ±3°.

Nastavení (obr. III)

A. Chcete-li nastavit vzdálenost televizoru od stěny, jemně zatlačte nebo zatáhněte za okraje televizoru, abyste se vyhnuli stlačení/dotknutí obrazovky. Nezapomeňte ponechat televizoru dostatečný prostor pro větrání. Rozsah nastavení je 6-37 cm.
B. Chcete-li nastavit úhel vertikálního náklonu, povolte šrouby za televizorem. Rozsah nastavení je -8° až 12°. Po dosažení cílového náklonu šrouby utáhněte.
C. Chcete-li nastavit úhel horizontálního náklonu, uchopte okraje televizoru a nakloňte jej tak, abyste dosáhli požadovaného efektu. Rozsah nastavení je 120°
D. V případě nesprávné instalace je možná jemná korekce. Chcete-li držák přesně vyrovnat do vodorovné polohy, povolte šrouby umístěné přímo na televizoru. Poté nastavte televizor na cílový efekt. Rozsah korekce je ±3°.

Technické údaje

Typ rukojeti	dvouramenná
Podporovaná min./max. velikost obrazovky	23-60″
Maximální zatížení	45 kg
Rozsah nastavení vzdálenosti od stěny	6-37 cm
Rozsah nastavení v horizontální orientaci	120°
Rozsah nastavení ve vertikální orientaci	-8° až 12°
Rozsah přesného nastavení úrovně	±3°
VESA min.	50 × 50
VESA max.	400 × 400

Köszönjük, hogy Ön ezt a Humberg terméket választotta.

A használati utasítás fontos információkat tartalmaz a készülék biztonságával, használatával és ártalmatlanításával kapcsolatban. A termék használata előtt kérjük, olvassa el a használati utasítást, és őrizze meg későbbi használatra.

⚠ Figyelmeztetések!

- A készüléket a rendeltetésének és a gyártó ajánlásainak megfelelően használja.
- A készüléket tárolja száraz és biztonságos helyen. Kerülje a szélsőséges hőmérsékletet és párás körülményeket, hogy elkerülje a készülék és alkatrészeinek károsodását.
- Szigorúan tilos a készüléket saját kezűleg szétszerelni. Minden javítást a gyártó hivatalos szervizének kell elvégeznie. Ezen ajánlás figyelmen kívül hagyása a garancia elvesztéséhez és a készülék károsodásához vezethet.
- Mindig kövesse a készülék használatára és karbantartására vonatkozó utasításokat. A nem megfelelő használat a készülék károsodását, személyi sérülést vagy a TV tönkremenetelét okozhatja.
- A készüléket nem használhatják személyek felügyelet nélküli gyermekek vagy csökkent fizikai vagy szellemi képességű.
- A készüléket tárolja gyermekektől elzárva.
- Ne kezelje a készüléket játékként, és ne használja szórakozásból.
- Távolítsa el biztonságos módon a csomagolást; ne hagyja magára, hogy ne váljon gyermekek játékává.
- Győződjön meg arról, hogy a fal, amelyre a konzolt rögzíti, elég erős ahhoz, hogy elbírja a TV és a konzol súlyát. Ne szerelje fel a konzolt gipszkarton falakra megfelelő megerősítés nélkül.
- A konzolt betonra, téglafalra vagy fagerendára kell felszerelni. Használjon az anyagtípusnak megfelelő horgonyokat vagy csavarokat.
- Felszerelés előtt győződjön meg arról, hogy a konzol megfelel a TV méretének és súlyának. Ne lépje túl a gyártó által megadott maximális teherbírást.
- Az összeszereléshez csak a gyártó által biztosított vagy a használati utasításban javasolt szerszámokat és csavarokat használja. A nem megfelelő csavarok sérüléshez vagy helytelen rögzítéshez vezethetnek.
- Lyukak fúrása előtt győződjön meg arról, hogy nincs elektromos kábel, vízvezeték vagy egyéb berendezés a falban.
- Győződjön meg arról, hogy a konzol tökéletesen vízszintesen van felszerelve, hogy elkerülje a TV egyenetlen súlyeloszlását.
- A TV konzolra való felszereléséhez általában egy második személy segítségére van szükség. Ne emelje fel saját maga a TV-készüléket, hogy elkerülje a leesés vagy a sérülés kockázatát.
- A felszerelés után rendszeresen ellenőrizze a konzolt és a TV-tartót, hogy megbizonyosodjon arról, hogy a csavarok meg vannak-e húzva, és a tartó nem sérült-e meg.
- Miután a TV-készüléket a fali konzolra szerelte, győződjön meg arról, hogy a TV mögött megfelelő szellőzési hely található.
- Ha a konzol dönthető vagy forgatható, óvatosan hajtsa végre ezeket a módosításokat, hogy elkerülje a mechanizmus vagy a TV károsodását.

A készülék felépítése (I. ábra)

1. Állítható kar
2. Tartó (×2)
3. Önmetsző csavar (×4)
4. Műanyag tiplik (4×)
5. Alátét M8×12 (×8)
6. Alátét M4×14 (×4)
7. Távtartó hüvely (×4)
8. M4×20 csavar (×4)
9. M6×20 csavar (×4)
10. M8×30 csavar (×4)
11. Kulcs
12. Vízmérték

Összeszerelési útmutató (II. ábra)

1a. Falra szerelés
   a. Használjon vízmértéket (12) annak biztosítására, hogy a tartókonzol vízszintesen álljon.
   b. Jelölje meg ceruzával a csavarok helyét.
   c. Fúrjon 10 mm átmérőjű lyukakat 60 mm mélységig.
   d. Helyezze a tipliket (4) a falba.
   e. Helyezze a TV-tartót (1) a falhoz, a fúrt furatokhoz igazítva.
   f. Csavarja be a csavarokat (3) az alátétekkel (5) a lyukakba, hogy a konzolt a falhoz rögzítse.
   g. Győződjön meg arról, hogy a tartó stabil és megfelelően van rögzítve.

1b. Falra szerelés fa megerősítésekkel
   a. Használjon vízmértéket (12) annak biztosítására, hogy a tartókonzol megfelelően vízszintesen álljon.
   b. Ceruzával jelölje be a csavarok helyét az oszlopokon (fagerendákon).
   c. Fúrjon 5,2 mm átmérőjű lyukakat 60 mm mélységig. (Győződjön meg róla, hogy a lyukat az oszlopban fúrja.)
   d. Helyezze a TV-tartót (1) a falhoz, a fúrt furatokhoz igazítva.
   e. Csavarja be a csavarokat (3) az alátétekkel (5) a lyukakba, hogy a konzolt a falhoz rögzítse.
   f. Győződjön meg arról, hogy a tartó stabil és megfelelően van rögzítve.

2. Rögzítse a tartókat (2) csavarokkal (8)/(9)/(10) és alátétekkel (5)/(6) a TV-hez. Válassza ki a megfelelő méretű csavarokat és alátéteket. Telepítési problémák esetén lehetőség van távtartó hüvelyek (7) elhelyezésére a tartó és a TV közé.
3. Helyezze el a TV-t a csatlakoztatott kartartókkal. Ezután rögzítse a tartót csavarokkal.

FIGYELEM! Helytelen felszerelés esetén ±3°-on belül finom korrekcióra van lehetőség.

Beállítás (III. ábra)

A. A TV és a fal közötti távolság beállításához óvatosan nyomja vagy húzza meg a TV-készülék széleit, elkerülve a képernyő megnyomását/érintését. Ügyeljen arra, hogy megfelelő szellőzőteret hagyjon a TV számára. A beállítási tartomány 6-37 cm közötti.
B. A függőleges szög beállításához lazítsa meg a TV mögött található csavarokat. A beállítási tartomány -8° és 12° között van. A kívánt dőlésszög elérése után húzza meg a csavarokat.
C. A vízszintes dőlésszög beállításához fogja meg a TV-készülék széleit anélkül, hogy megérintené a képernyőt, és döntse meg a TV-t a kívánt hatás eléréséhez. A vízszintes beállítási tartomány 120°.
D. Helytelen telepítés esetén finom korrekciók végezhetők. A tartó pontos vízszintes beállításához lazítsa meg a közvetlenül a TV mellett található csavarokat. Ezután állítsa be a TV-t a kívánt hatás eléréséhez. A korrekciós tartomány ±3°.

Műszaki adatok

Tartó típusa	kétkarú
Min./Max. támogatott képernyőméret	23–60″
Max. terhelés	45kg
A faltól való távolság beállítási tartománya	6–37 cm
Beállítási tartomány fekvő tájolásban	120°
Beállítási tartomány álló tájolásban	-8° és 12°
Pontos szintbeállítási tartomány	±3°
VESA min.	50 × 50
VESA max.	400 × 400

Vă mulțumim că ați ales un produs Humberg.

Manualul conține informații importante privind siguranța, utilizarea și eliminarea dispozitivului. Înainte de a utiliza produsul, vă rugăm să citiți instrucțiunile și să le păstrați pentru referințe ulterioare.

⚠ Avertizări!

- Utilizați dispozitivul în conformitate cu scopul propus și cu recomandările producătorului.
- Păstrați dispozitivul într-un loc uscat și sigur. Evitați temperaturile extreme și condițiile umede pentru a preveni deteriorarea dispozitivului și a componentelor acestuia.
- Este strict interzis să dezasamblați singur dispozitivul. Fiecare reparație trebuie efectuată de către service-ul autorizat de producător. Nerespectarea acestei recomandări poate anula garanția și poate deteriora dispozitivul.
- Urmați întotdeauna instrucțiunile de utilizare și întreținere a dispozitivului. Utilizarea necorespunzătoare poate duce la deteriorarea dispozitivului, vătămări corporale sau distrugerea televizorului.
- Aparatul nu este destinat utilizării de către copii sau persoane cu capacități fizice sau mentale reduse fără supraveghere.
- Nu lăsați aparatul la îndemâna copiilor.
- Nu tratați dispozitivul ca pe o jucărie și nu îl folosiți pentru distracție.
- Îndepărtați ambalajul în siguranță; nu le lăsați ca să nu devină jucării pentru copii.
- Asigurați-vă că peretele pe care montați suportul este suficient de puternic pentru a suporta greutatea televizorului și a suportului. Nu instalați suportul pe pereți de gips-carton fără armături adecvate.
- Suportul trebuie montat pe pereți de beton, cărămidă sau grinzi de lemn. Utilizați ancore sau șuruburi adecvate pentru tipul de material.
- Înainte de montare, asigurați-vă că suportul este adecvat pentru dimensiunea și greutatea televizorului dvs. Nu depășiți capacitatea maximă de încărcare specificată de producător.
- Pentru asamblare, utilizați numai unelte și șuruburi furnizate de producător sau recomandate în manual. Șuruburile incorecte pot duce la deteriorarea sau atașarea incorectă.
- Înainte de a găuri, asigurați-vă că nu există cabluri electrice, conducte de apă sau alte instalații în perete.
- Asigurați-vă că suportul este montat perfect orizontal pentru a evita distribuția neuniformă a greutății televizorului.
- Montarea televizorului pe suport necesită de obicei ajutorul unei a doua persoane. Evitați să ridicați singur televizorul pentru a evita riscul de a-l scăpa sau de a vă răni.
- Odată instalat, verificați periodic suportul TV pentru a vă asigura că șuruburile sunt strânse și că suportul nu este deteriorat.
- După montarea televizorului pe suportul de perete, asigurați-vă că în spatele televizorului există spațiu de ventilație adecvat.
- Dacă suportul are reglare de înclinare sau rotire, efectuați aceste modificări cu atenție pentru a evita deteriorarea mecanismului sau a televizorului.

Construcția dispozitivului (fig. I)

1. Braț reglabil
2. Suporturi de braț (×2)
3. Șurub autofiletant (×4)
4. Diblu de plastic (×4)
5. Șaibă M8×16 (×8)
6. Șaibă M4×14 (×4)
7. Manșon distanțier (×4)
8. Șurub M4×20 (×4)
9. Șurub M6×20 (×4)
10. Șurub M8×30 (×4)
11. Cheie
12. Nivelă cu bulă de aer

Instrucțiuni de asamblare (fig. II)

1a. Montare pe perete
   a. Utilizați o nivelă cu bulă de aer (12) pentru a vă asigura că suportul de montare va fi orizontal.
   b. Marcați locațiile șuruburilor cu un creion.
   c. Găuriți găuri cu diametrul de 10 mm până la o adâncime de 60 mm.
   d. Introduceți diblurile de plastic (4) în perete.
   e. Așezați suportul TV (1) pe perete, aliniindu-l cu găurile găurite.
   f. Înșurubați șuruburile (3) cu șaibe (5) în găuri pentru a atașa suportul de perete.
   g. Asigurați-vă că suportul este stabil și atașat corect.

1b. Montare pe perete cu armaturi din lemn
   a. Utilizați o nivelă cu bulă de aer (12) pentru a vă asigura că suportul de montare este corect nivelat.
   b. Marcați locațiile șuruburilor pe stâlpi (grinzi de lemn) cu un creion.
   c. Găuriți găuri cu diametrul de 5,2 mm până la o adâncime de 60 mm. (Asigurați-vă că faceți o gaură în stâlp.)
   d. Așezați suportul TV (1) pe perete, aliniindu-l cu găurile găurite.
   e. Înșurubați șuruburile (3) cu șaibe (5) în găuri pentru a atașa suportul de perete.
   f. Asigurați-vă că suportul este stabil și atașat corect.

2. Atașați mânerele (2) cu ajutorul șuruburilor (8)/(9)/(10) și a șaibelor (5)/(6) la televizor. Selectați dimensiunea adecvată a șuruburilor și șaibelor. În cazul unor probleme de instalare, este posibil să se pună manșoane distanțiere (7) între suport și televizor.
3. Așezați televizorul cu suporturile de braț atașate pe brațul reglabil. Apoi fixați suportul cu șuruburi.

ATENȚIE! În cazul unei instalări incorecte, este posibilă o corectare subtilă în intervalul de ±3°.

Reglare (fig. III)

A. Pentru a regla distanța dintre televizor și perete, împingeți sau trageți ușor de marginile televizorului, evitând apăsarea/atingerea ecranului. Asigurați-vă că lăsați spațiu de ventilație adecvat pentru televizor. Intervalul de reglare este de 6–37 cm.
B. Pentru a regla unghiul vertical, slăbiți șuruburile situate în spatele televizorului. Intervalul de reglare este de la -8° la 12°. După atingerea înclinării dorite, strângeți șuruburile.
C. Pentru a regla unghiul de înclinare orizontal, prindeți marginile televizorului fără a atinge ecranul și înclinați televizorul pentru a obține efectul dorit. Intervalul de reglare orizontală este de 120°.
D. În cazul instalării incorecte, se pot face corecturi subtile. Pentru a alinia cu precizie suportul pe orizontală, slăbiți șuruburile situate chiar lângă televizor. Apoi reglați televizorul pentru a obține efectul dorit. Intervalul de corecție este de ±3°.

Caracteristici tehnice

Tip suport	cu două brațe
Min./Max. dimensiune de ecran acceptată	23–60”
Max. greutate acceptată	45kg
Interval de reglare a distanței de la prete	6–37 cm
Interval de reglare în orientare orizontală	120°
Interval de reglare în orientare verticală	-8° la 12°
Interval de reglare precisă a nivelului	±3°
VESA min.	50 × 50
VESA max.	400 × 400

HUMBERG

Manufactured in China for:
Wyprodukowano w Chinach dla:
Hergestellt in China für:

Global Income sp. z o.o.
ul. Chwaszczyńska 135B
81-571 Gdynia, Poland

www.humberg.pl
sklep@humberg.pl